STAUBSAUGER „TNS 30/62A"
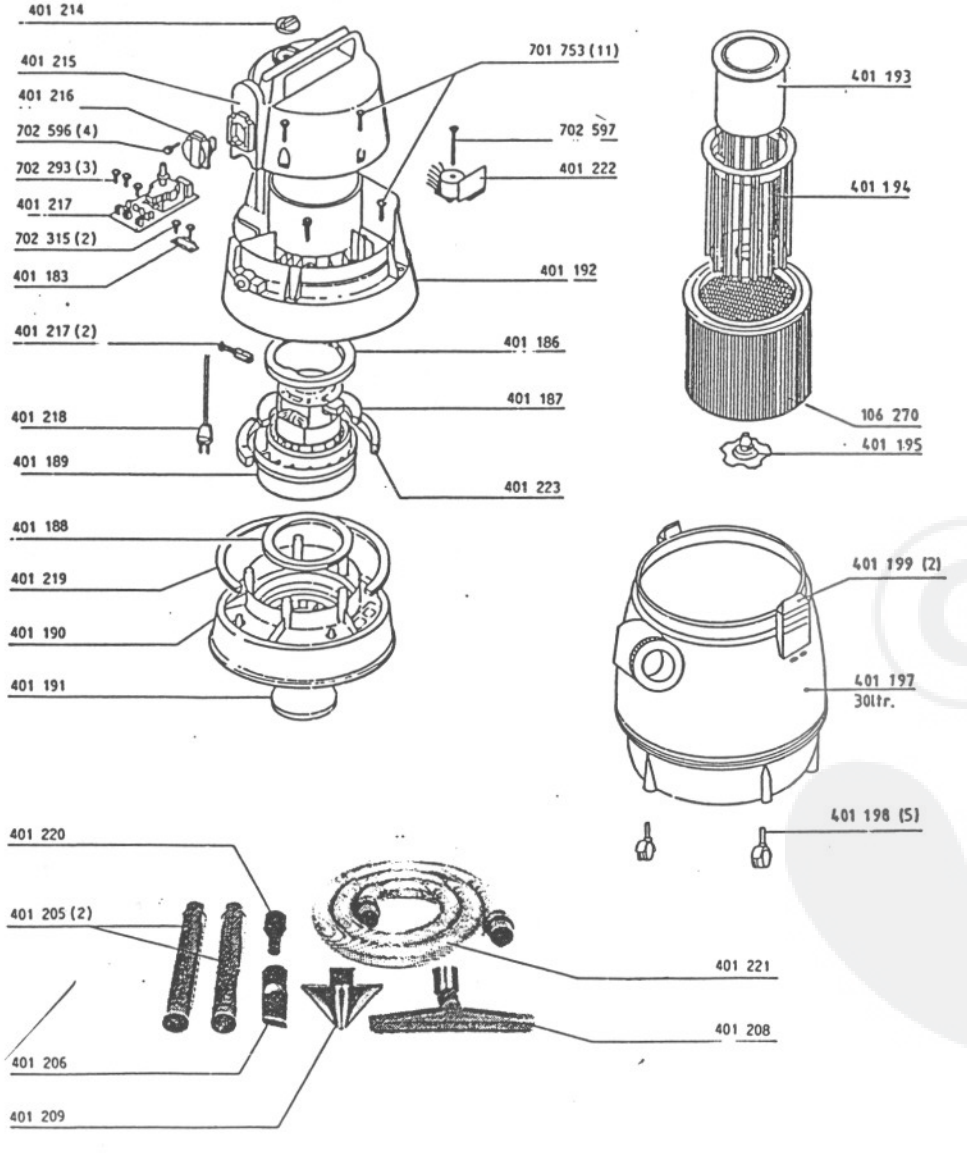
Art.Nr.: 106479