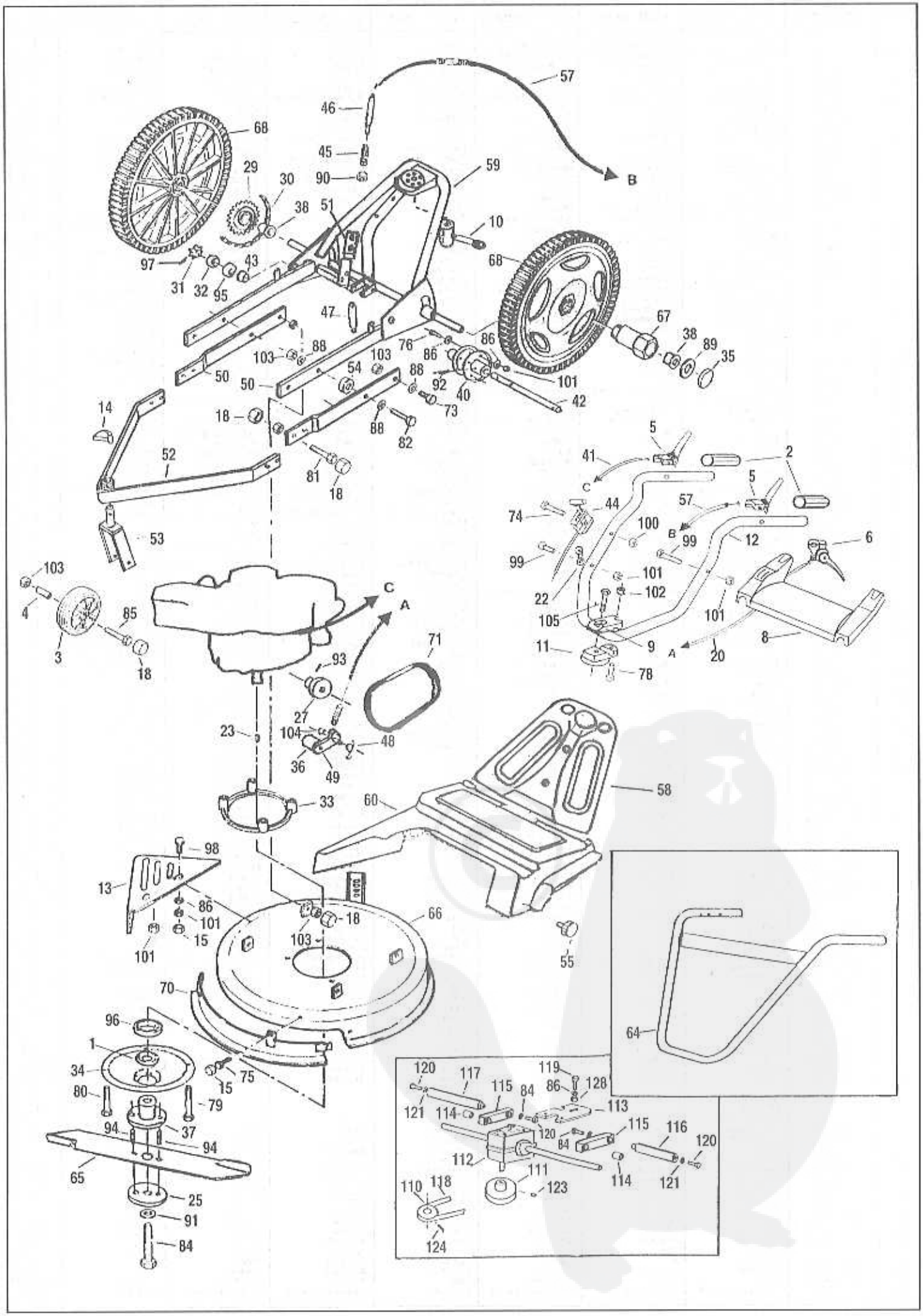
57
46
45
90
B
68
29
30
38
51
59
10
97
31
32
95
43
68
47
67
38
89
35
76
86
86
103
88
103
54
88
92
40
101
42
50
50
73
14
18
88
82
52
81
18
5
41
2
C
5
57
44
74
100
B
99
12
6
99
53
101
22
102
105
101
103
4
85
3
18
C
A
8
11
9
A
20
78
71
93
27
23
104
48
36
49
33
60
58
98
13
86
101
15
101
18
103
66
55
70
96
1
34
75
15
80
79
94
37
94
65
25
91
84
64
120
117
119
115
84
86
128
121
114
113
120
115
116
84
120
112
111
114
121
110
118
123
124

Rep. n°	Part. n°	Designation	Part name	Bezeichnung	Descrizione	Designacion	Designaçao	Onderdeel	DP 550 S	DP 550 SH
1	16625	Joint	Rotary line Shaft seal	Wellendichtung	Anello	Junta	Junta	Dichting	1	1
2	16706	Poignée	Handlebar grip	Stezgriff	Manopolo	Maneta	Pega	Greep	2	2
3	30601	Roue	Wheel	Rad	Ruota	Rueda	Roda	Wiel	1	1
4	30606	Entretoise	Spacer	Distanzstück	Distanziale	Separadore	Separador	Afstandsstuck	1	1
5	73582	Levier	Lever	Hebel	Leva	Empunadura	Alavanca	Koppelingsgreep	2	2
6	73583	Levier	Lever	Hebel	Leva	Empunadura	Alavanca	Koppelingsgreep	1	1
7	30863	Poignée T	Grip	Grill	Manopolo	Maneta	Pega	Greep	1	1
8	30835	Tableau de bord	Control panel	Instrumententafel	Cruscotto	Tableros de mando	Painel de instrumentos	Schokelpaneel	1	1
9	31182	Support sup.	Support	Trager	Supporto	Soporte	Hevel	Braco	1	1
10	31184	Ecrou	Nut	Mutter	Dado	Tuerca	Porca	Moer	1	1
11	33426	Support moteur arrière	Support	Trager	Supporto	Soporte	Armaçao	Onderstel	1	1
13	73594	Andaineur	Deflector	Ablenkblech	Deflettore	Deflector	Deflector	Deflector	1	1
14	31493	Goupille	Pin	Splint	Spina	Pasador	Pin	Pin	1	1
15	31494	Cache-écrou M6	Plastic cap	Mutterabdeckung	Copri	Tapon plastico	Tampão plastico	Kunstofkap	7	6
16	31529	Cache-écrou M5	Plastic cap	Mutterabdeckung	Copri	Tapon plastico	Tampão plastico	Kunstofkap	1	1
17	31530	Cache-écrou M8	Plastic cap	Mutterabdeckung	Copri	Tapon plastico	Tampão plastico	Kunstofkap	1	1
18	31531	Cache-écrou M10	Plastic cap	Mutterabdeckung	Copri	Tapon plastico	Tampão plastico	Kunstofkap	12	14
19	31532	Cache-écrou M12	Plastic cap	Mutterabdeckung	Copri	Tapon plastico	Tampão plastico	Kunstofkap	4	
20	73584	Timonerie embrayage B&S	Clutch control	Gestange	Commando	Varillaje	Commando	Koppelingsstang	1	
	73598	Timonerie embrayage Honda	Clutch control	Gestange	Commando	Varillaje	Commando	Koppelingsstang		1
21	42032	Collier	Clip	Klemmschelle	Ferma cavo	Abrazadera	Braçadeiro	Slangklem	4	4
22	43159	Guide corde	Guide	Führung	Guida	Guia	Guia	Geleider	1	1
23	46049	Clavette	Key	Splint	Chiavella	Clavija	Pino	Pin	1	1
24	47320	Rondelle	Washer	Scheibe	Rondella	Arandela	Anilha	Ring	2	1
25	42052	Rondelle	Washer	Scheibe	Rondella	Arandela	Anilha	Ring	1	1
26	71114	Guide courroie	Voe belt guide	Riemenführung	Guida cinghia	Guia de correa	Guia da correia	Drijfriemengeleider	1	1
27	71115	Poulie	Pulley	Treibrad	Puleggia	Polea	Polia	Riemschijf	1	1
28	71120	Roue libre G	Freewheel	Freilauf	Ruota	Rueda	Roda livre	Vrijwiel	1	1
29	71121	Roue libre D.	Freewheel	Freilauf	Ruota	Rueda	Roda livre	Vrijwiel	1	1
30	71122	Chaine	Chain	Kette	Catena	Cadena	Corrente	Ketting	2	2
31	71126	Pignon	Drive pinion	Ritzel	Ingranaggio	Pinon	Pinhao	Rondsel	2	2
32	71127	Entretoise	Spacer	Distanzstück	Distanziale	Separadore	Separador	Afstandsstück	2	2
33	71132	Entretoise	Spacer	Distanzstück	Distanziale	Separadore	Separador	Afstandsstück	1	1
34	71133	Carter	Carter	Carter	Carter	Carter	Carter	Carter	1	1
35	71134	Enjoliveur à clips	Clip	Clip	Seeger	Circlis	Calotte de garnis	Wieldop	2	2
36	71136	Galet	Roller	Laverde	Ruotina	Polea tensora	Rolo de carne	Rol	1	
37	71149	Moyeu de lame	Hub	Nabe	Mozza	Eje	Cubo de lamina	Mesnaaf	1	1
38	71308	Coussinet	Ball Bearing	Lager	Cuscinetto	Cojinete	Apoio	Lager	4	4
39	71378	Rondelle	Washer	Scheibe	Rondella	Arandela	Anilha	Ring	2	2
40	72048	Demi-poulie	Pulley	Treibrad	Puleggia	Polea	Meipolia	Schijf	2	
41	73585	Timonerie FM	Control	Gestange	Commando	Varillaje	Commando	Koppelingsstangen	1	1
42	72088	Arbre	Axle	Achse	Astina	Axial	Eixo da roda	Wiellas	1	
43	72983	Palier	Thrust bearing	Distanzstück	Supporto	Cojinete	Apoio de mancal	Lager	2	2
44	72162	Commande accélération	Throttle control	Gashebelgestange	Commando	Mando	Commando	Gaskabel	1	
	47033	Commande accélération	Throttle control	Gashebelgestange	Commando	Mando	Commando	Gaskeizel		1
45	72512	Ressort	Spring	Feder	Molla	Muelle	Mola	Veer	1	
46	72514	Doigt d'indexage	Axle	Achse	Nottolino di divisione	Claviza indicadora	Cavilha de inmitiraçao	Indexvinger	1	1
47	72516	Ressort	Spring	Feder	Molla	Muelle	Mola	Veer	1	1
48	72522	Ressort	Spring	Feder	Molla	Muelle	Mola	Veer	1	1
49	73589	Bras de galet	Arm	Vorrichtung	Supporto	Soporte	Braço de role de carne	Rolarm	1	
50	72530	Barre de chassis	Crossbar	Chassistange	Sbarra di telaio	Barra de chassis	Barra de chassis	Frameballk	2	2
51	72538	Chappe d'indexage	Main frame yoke	Abdeckung Sporn	Supporto	Soporte	Junta de forquilha	Juk	1	1
52	72541	Barceau	Support	Trager	Supporto	Soporte	Rodas dianteras	Voorstel	1	1
53	72544	Fourche	Fork	Radgabe	Supporto	Soporte	Armaçao	Vork	1	1
54	72547	Entretoise	Spacer	Distanzstück	Distanziale	Separadore	Separador	Afstandsstück	2	2
55	73163	Vis	Screw	Schraube	Vite	Tornillo	Paraluso	Schroef	2	2
57	73586	Timonerie d'indexage	Control cable	Gestange	Commando	Cable completo	Commando	Kabel	1	1
58	73591	Capot de potence	Cover	Haube	Coperchio	Capo	Cobertura	Kap	1	1
59	73587	Chassis	Chassis	Chassis	Telaio	Chasis	Chassis	Chassis	1	1
60	72586	Capot	Cover	Haube	Coperchio	Capo	Cobertura	Kap	1	1
64	73580	Guidon	Handlebar	Lenker	Manico	Manillar	Guiador	Stuurstang	1	1
65	72992	Lame	Blade	Klingenmesser	Lama	Cuchilla	Lamina	Mes	1	1
66	72993	Coque	Carter	Carter	Scocca	Carter	Carter	Carter	1	1
67	72994	Moyeu gauche	Hub	Nabe	Mozza	Eje	Cubo de lamina	Mesnaal	1	1
68	72995	Roue	Wheel	Rad	Ruota	Rueda	Roda	Wiel	2	2
69	72996	Moyeu droit	Hub	Nabe	Mozza	Eje	Cubo de lamina	Mesnaal	1	1
70	73081	Carter frontal	Projective band	Schutzstreimen	Banda di protezione	Moldura de proteccion	Carter	Beschermband	1	1
71	73086	Courroie	Belt	Riemen	Cinghia	Correa	Correia	Riem	1	
73	Z02.10.30	Vis	Screw	Schraube	Vite	Tornillo	Paraluso	Schroef	4	4
74	Z03.5.50	Vis	Screw	Schraube	Vite	Tornillo	Paraluso	Schroef	1	1
75	Z03.6.12	Vis	Screw	Schraube	Vite	Tornillo	Paraluso	Schroef	5	5
76	Z03.6.20	Vis	Screw	Schraube	Vite	Tornillo	Paraluso	Schroef	6	4
77	Z03.6.25	Vis	Screw	Schraube	Vite	Tornillo	Paraluso	Schroef	2	2
78	Z03.6.30	Vis	Screw	Schraube	Vite	Tornillo	Paraluso	Schroef	1	1
79	Z03.8.80	Vis	Screw	Schraube	Vite	Tornillo	Paraluso	Schroef	2	
	003.79.24.70	Vis	Screw	Schraube	Vite	Tornillo	Paraluso	Schroef		1
80	Z03.8.110	Vis	Screw	Schraube	Vite	Tornillo	Paraluso	Schroef	1	
81	Z03.10.30	Vis	Screw	Schraube	Vite	Tornillo	Paraluso	Schroef	2	2
82	Z03.10.35	Vis	Screw	Schraube	Vite	Tornillo	Paraluso	Schroef	2	2
83	Z03.10.85	Vis	Screw	Schraube	Vite	Tornillo	Paraluso	Schroef	1	1
84	003.952457	Vis	Screw	Schraube	Vite	Tornillo	Paraluso	Schroef	1	1
85	Z08.L5N	Rondelle	Washer	Scheibe	Rondella	Arandela	Anilha	Ring	2	2
86	Z08.L6U	Rondelle	Washer	Scheibe	Rondella	Arandela	Anilha	Ring	16	6
87	Z08.L8N	Rondelle	Washer	Scheibe	Rondella	Arandela	Anilha	Ring	7	5
88	Z08.M10U	Rondelle	Washer	Scheibe	Rondella	Arandela	Anilha	Ring	6	6
89	Z08.Z20U	Rondelle	Washer	Scheibe	Rondella	Arandela	Anilha	Ring	2	2
90	Z11.12	Ecrou	Nut	Mutter	Dado	Tuerca	Porca	Moer	1	1
91	Z12.10AZ	Rondelle	Washer	Scheibe	Rondella	Arandela	Anilha	Ring	1	1
92	013.4.30	Goupile	Pin	Splint	Spina	Pasador	Pino	Pin	1	
93	013.5.25	Goupile	Pin	Splint	Spina	Pasador	Pino	Pin	1	
94	013.6.20	Goupile	Pin	Splint	Spina	Pasador	Pino	Pin	2	2
95	030.6001.2	Roulement	Bearing	Kuggelager	Cuscinetto	Rodamento	Rolamento de esferas	Kogellager	2	2
96	030.6207.2	Roulement	Bearing	Kuggelager	Cuscinetto	Rodamento	Rolamento de esferas	Kogellager	1	1
97	033.1.3.22	Goupile	Pin	Splint	Spina	Pasador	Pino	Pin	2	2
98	Z03.6.16	Vis	Screw	Schraube	Vite	Tornillo	Paraluso	Schroef	2	2
99	Z42.6.35	Vis	Screw	Schraube	Vite	Tornillo	Paraluso	Schroef	1	1
100	Z53.5	Ecrou	Nut	Mutter	Dado	Tuerca	Porca	Moer	1	1
	73275	Ecrou borgne	Nut	Mutter	Dado	Tuerca	Porca	Moer	1	1
101	Z53.6	Ecrou	Nut	Mutter	Dado	Tuerca	Porca	Moer	14	8
	73271	Ecrou borgne	Nut	Mutter	Dado	Tuerca	Porca	Moer	1	1
102	Z53.8	Ecrou	Nut	Mutter	Dado	Tuerca	Porca	Moer	7	3
103	Z53.10	Ecrou	Nut	Mutter	Dado	Tuerca	Porca	Moer	9	9
104	062.RS9	Clips	Circlips	Clips	Seeger	Circlips	Clips	Klemmen	1	
105	Z03.12.110	Vis	Screw	Schraube	Vite	Tornillo	Paraluso	Schroef	1	1
		SPECIFIQUE HONDA								
110	46086	Poulie	Pulley	Treibscheibe	Puleggia	Polea	Polia	Riem		1
111	71091	Poulie ø 85	Pulley ø 85	Treibscheibe	Puleggia	Polea	Polia	Riem		1
112	72630.1	Boîte de transmission	Gear box	Getrebe	Riduttore	Reductor	Riduttore	Reductor		1
113	73361	Plaque	Support	Trager	Supporto	Soporte	Hevel	Stem		1
114	72633	Coussinet	Ball bearing	Lager	Cuscinetto	Cojinete	Acaio	Lager		2
115	72634	Bride	Support	Trager	Supporto	Soporte	Hevel	Braco		2
116	72635	Support gauche	Support	Trager	Supporto	Soporte	Hevel	Braco		1
117	72636	Support droit	Support	Trager	Supporto	Soporte	Hevel	Braco		1
118	73079	Courroie	Belt	Riemen	Cinghia	Correa	Correia	Riem		1
119	Z03.6.70FT	Vis	Screw	Schraube	Vite	Tornillo	Paraluso	Schroef		1
120	Z03.10.20	Vis	Screw	Schraube	Vite	Tornillo	Paraluso	Schroef		4
121	Z08.M10U	Rondelle	Washer	Scheibe	Rondela	Arandela	Anilha	Ring		2
122	Z11.6	Ecrou	Nut	Mutter	Dado	Tuerca	Porca	Moer		2
123	013.5.50	Goupille	Pin	Splint	Spina	Pasador	Pino	Pin		1
124	024.8.15	Vis	Screw	Schraube	Vite	Tornillo	Paraluso	Schroef		1